Авторские права на конструкцию
защищены тремя патентами РФ

РОСТЕВРОСТРОЙ

ОГРАЖДЕНИЕ-КАЛИТКА АНТИПАНИКА серии «РОСТОВ-ДОН К12»

ПАСПОРТ
РУКОВОДСТВО ПО ЭКСПЛУАТАЦИИ

04ИДЮ20.RU.C00229
ТУ 5284-001-83349852-11

Ростов-на-Дону

СОДЕРЖАНИЕ

1. НАЗНАЧЕНИЕ 3
2. ТЕХНИЧЕСКИЕ ДАННЫЕ 4
3. КОМПЛЕКТ ПОСТАВКИ 4
4. УСТРОЙСТВО И ПРИНЦИП РАБОТЫ 4
5. ТРЕБОВАНИЯ БЕЗОПАСНОСТИ 5
6. ПОДГОТОВКА К РАБОТЕ И ПОРЯДОК УСТАНОВКИ 5
7. ПРАВИЛА ЭКСПЛУАТАЦИИ 6
8. ХРАНЕНИЕ И ТРАНСПОРТИРОВАНИЕ 7
9. СВИДЕТЕЛЬСТВО О ПРИЕМКЕ 8
10. ГАРАНТИЙНЫЕ ОБЯЗАТЕЛЬСТВА 9
ПРИЛОЖЕНИЕ 10
Инструкция по уходу за изделием 11

Уважаемый покупатель!

Просим Вас внимательно изучить настоящее руководство.

1. НАЗНАЧЕНИЕ

Двухсторонняя ограждение-калитка антипаника серии «Ростов-Дон К12» применяется в качестве эвакуационного или аварийного выхода из помещения, обеспечивает пропуск в любом направлении.

Выпускаемые модели ограждений-калиток представлены ниже:

Модель	Наименование
«Ростов - Дон К12 Ø25»	Ограждение-калитка со створкой диаметром 25мм, стойка крашеная
«Ростов - Дон К12 Ø25» ХРОМ	Ограждение-калитка со створкой диаметром 25мм, стойка хромированная
«Ростов - Дон К12 Ø32»	Ограждение-калитка со створкой диаметром 32мм, стойка крашеная
«Ростов - Дон К12 Ø32» ХРОМ	Ограждение-калитка со створкой диаметром 32мм, стойка хромированная
«Ростов - Дон К12 Ø32»	Ограждение-калитка со створкой диаметром 32мм, стойка крашеная

По условиям применения калитки соответствуют группе УХЛ 4.2 по ГОСТ 15150-69. Калитки предназначены для эксплуатации внутри помещения при температуре от +1°С до +50°С. Класс защиты IP40.

2. ТЕХНИЧЕСКИЕ ДАННЫЕ

Масса с дугой, кг	17
Ширина прохода, мм	1240
Габаритные размеры (длина × ширина × высота), мм	1490×150×1000
Угол перекрытия створки, град., не более	90*
Допустимые статические усилия на середине преграждающей створки, не более, кгс	10
Срок эксплуатации, лет	8
Время открытия створки, с	~3

** Открытие створки на больший угол может привести к поломке калитки.*

3. КОМПЛЕКТ ПОСТАВКИ

Стойка УС1	1 шт.
Соединитель шарнирный в сборе (с деталями крепления: винт М5х8 – 1шт, винт М8х20 – 1шт., шайба 8.65Г – 1шт.)	2 шт.
Створка с декоративной вставкой и фиксатором	1 шт.
Стойка УС2 для К12	1 шт.
Паспорт. Руководство по эксплуатации	1 шт.

4. УСТРОЙСТВО И ПРИНЦИП РАБОТЫ

Ограждение-калитка антипаника “Ростов-Дон К12” состоит (см. Приложение) из стойки калитки **1** (стойка УС1), на которой установлены соединители шарнирные (шарниры) – верхний **2** и нижний **3**. С шарнирами соединена створка **4**, которая служит для перекрытия прохода.

Створка крепится к шарнирам винтами **5**. На конце створки установлен подпружиненный фиксатор **6**. В нижней части стойки **1** расположен кожух **7**, под которым находится фланец для крепления калитки к полу. Фиксатор **6** в закрытом состоянии калитки входит в отверстие замковой стойки **8.**

Исходное положение калитки «закрыто»: створка **4** перекрывает проход и фиксатор **6** входит в отверстие стойки **8** (стойка УС2 для К12).

Для открытия калитки нужно оттянуть от стойки **8** фиксатор **6** и открыть створку **4** в нужную сторону.

Устройство фиксатора **6** показано на разрезе Б-Б приложения. На створке **4** закреплен корпус замка **10**, внутри которого имеется подвижный штырь **11** с пружиной **12**. На штыре **11** закреплена ручка **13** винтом **14**.

Внимание: максимальный угол открывания створки 90°, при большем угле возможна поломка калитки.

5. ТРЕБОВАНИЯ БЕЗОПАСНОСТИ

Изготовитель не несет ответственности за ущерб, нанесенный в результате неправильной установки изделия, и отклоняет любые претензии, если установка выполнена не в соответствии с указаниями настоящей Инструкции.

6. ПОДГОТОВКА К РАБОТЕ И ПОРЯДОК УСТАНОВКИ

6.1. Распакуйте ограждение-калитку, проверьте её комплектность.

6.2. Установите шарниры на стойке калитки согласно рисунку ниже.

6.3. Установите на место створку **4** (см. Приложение). Для этого наденьте на шарниры **2** и **3** створку и зафиксируйте ее винтами М8 шестигранным ключом №6; во избежание отвинчивания винты рекомендуется устанавливать на резьбовый герметик, например Loctite 222.

6.4. Сделайте разметку в полу под крепежные (анкерные) болты по отверстиям во фланцах стойки калитки **1** и стойки замковой **8**, установив калитку и стойку на рабочие места в положении калитки «закрыто». Подготовьте и закрепите крепежные (анкерные) болты (рекомендуемый размер болт М8, длина 80…100мм).

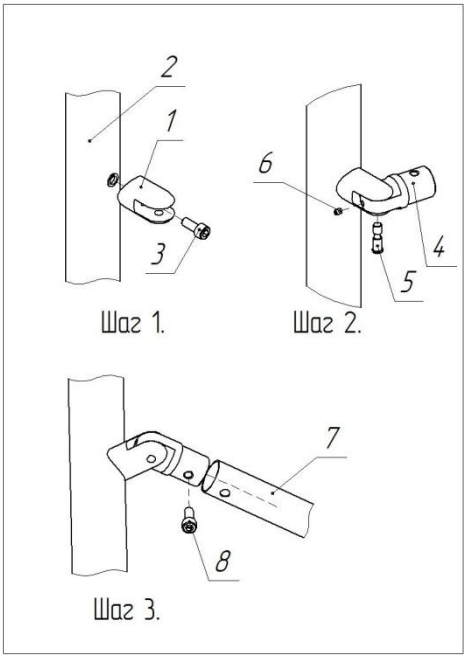

Рис. Схема сборки шарнира на стойке

Шаг 1. Закрепите вилку 1 (обозначения позиций см. рис.) шарнира на стойке 2 с помощью винта 3 (М8х20).

Шаг 2. Вставьте проушину 4 шарнира в вилку 1 и соедините их осью 5. Удерживая ось 5, зафиксируйте ее от выпадения винтом 6 (М5х8).

Шаг 3. Для крепления горизонтальной перемычки 7 на проушине 4 используйте винт 8 (М8х20).

6.5. После завершения монтажа изделие готово к работе.

Внимание! Изготовитель оставляет за собой право вносить в конструкцию калитки усовершенствования, не ухудшающие потребительских свойств, без отражения их в паспорте.

7. ПРАВИЛА ЭКСПЛУАТАЦИИ

При эксплуатации не допускается:

- использование абразивных и химически активных веществ (в том числе ацетона, бензина, растворителей, хлорсодержащих и кислотосодержащих моющих веществ) для очистки наружных поверхностей; для ухода за изделием рекомендуется периодически протирать наружные поверхности из хромированной и нержавеющей стали полиролем для хрома;
- перемещение через зону прохода предметов, превышающих ширину проема прохода;
- прикладывание к преграждающей створке усилий, превышающих паспортное значение.

Внимание! Максимальный угол открывания створки 90°, при большем угле возможна поломка калитки.

8. ХРАНЕНИЕ И ТРАНСПОРТИРОВАНИЕ

Ограждение-калитку в оригинальной упаковке можно перевозить в контейнерах, закрытых железнодорожных вагонах, герметизированных отсеках самолетов, а также автомобильным транспортом с защитой от прямого воздействия атмосферных осадков и пыли в соответствии с правилами перевозки грузов. Хранение калитки допускается в помещениях при температуре от -30°С до + 50°С и относительной влажности воздуха до 98% при 25°С без конденсации влаги. После транспортирования или хранения калитки при отрицательных температурах или повышенной влажности воздуха калитка перед вводом в эксплуатацию должна быть выдержана в закрытом помещении с нормальными климатическими условиями в течение не менее 12 часов.

9. СВИДЕТЕЛЬСТВО О ПРИЕМКЕ

Ограждение-калитка антипаника «Ростов-Дон К12» соответствует техническим требованиям и требованиям безопасности, предъявляемым к группе УХЛ 4.2 по ГОСТ 15150-69 и признана годной к эксплуатации.

_____ М.П.

№

_____

Подпись _____

10. ГАРАНТИЙНЫЕ ОБЯЗАТЕЛЬСТВА

10.1. Изготовитель предоставляет гарантию на калитку в течение 24 месяцев со дня продажи. В течение этого срока Изготовитель бесплатно устраняет дефекты или заменяет неисправные узлы. В гарантийные обязательства не входит бесплатная доставка неисправного изделия в сервисную службу или выезд технического персонала для ремонта. Если ремонт изделия невозможно произвести на месте установки и необходим демонтаж блоков или замена на временные, то назначается срок ремонта.

10.2. Гарантия Изготовителя не распространяется на узлы и блоки, вышедшие из строя по вине Заказчика, вследствие нарушения правил эксплуатации.

10.3. Изготовитель не несет ответственности за ущерб, нанесенный в результате неправильной установки калитки, и отклоняет любые претензии, если установка выполнена не в соответствии с указаниями настоящей инструкции.

Дата продажи «____»_____202 г. М.П.

Подпись _____

ПРИЛОЖЕНИЕ

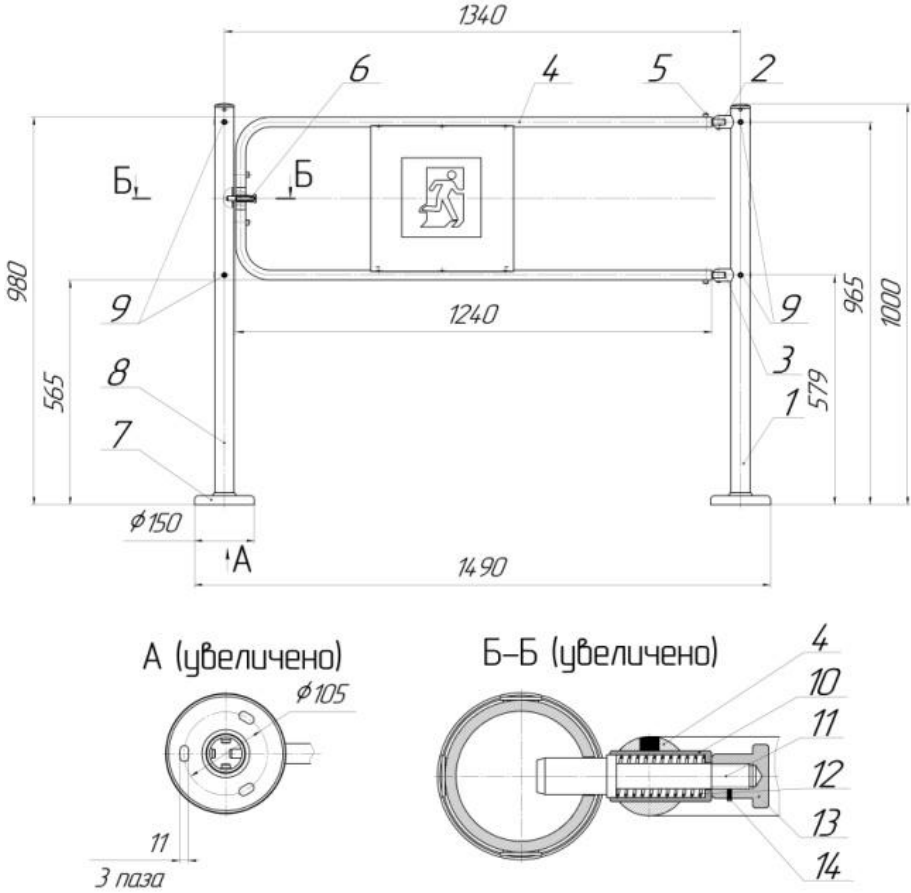

Габаритные и установочные размеры калитки антипаники «Ростов - Дон К12»

1 - стойка УС1; 2 и 3 - соединители шарнирные; 4 - створка К12 с декоративной вставкой; 5 - винты крепления створки; 6 - фиксатор; 7 - кожух стойки; 8 - стойка УС2 для К12; 9 - резьбовые заклепки для соединения с другими ограждениями; 10 - 14 - элементы фиксатора (см. раздел 4 «Устройство и принцип работы»)

Инструкция по уходу за изделием

Для ухода за **окрашенными поверхностями** рекомендуется периодически промывать их мягкой безворсовой салфеткой нейтральными моющими средствами, предназначенными для удаления масляных, жировых и других загрязнений. Для этого применять концентрированное нейтральное жидкое моющее средство «АКТИВ» (производитель **НПО СпецСинтез),** предназначенное для мытья загрязненных поверхностей из любых материалов (в т.ч. окрашенных и из нержавеющей стали) в соответствии с инструкцией по применению. Допускается применять аналогичные средства других производителей. После промывки протереть поверхности мягкой безворсовой салфеткой.

Категорически не рекомендуется: использовать кислотные, щелочные моющие средства, растворители, абразивные средства и средства с содержанием ортофосфорной кислоты.

Для ухода за **поверхностями из нержавеющей стали** применять специальные средства: Спрей очиститель для нержавеющих сталей артикул 08113 компании «3М», «Металл-блик» НПО СпецСинтез, «Блеск стали», «Top house» и др. в соответствии с их инструкциями по применению. Периодичность обработки – не реже 1 раза в месяц.

Средство нанести на сухую холодную поверхность и тщательно растереть, затем протереть насухо чистой сухой салфеткой. Не наносите средство на горячие поверхности.

При обработке сильнозагрязненных металлических поверхностей предварительно очистите их с помощью универсальных нейтральных моющих средств (смотрите выше) с последующим мытьем чистой водой без содержания хлора.

Категорически запрещается:

использование абразивных и химически активных веществ (в том числе ацетона, бензина, *хлорсодержащих* и кислотосодержащих моющих веществ), жёстких губок для очистки наружных поверхностей изделия.

***Производитель**: ООО ПК «РостЕвроСтрой»*
***Адрес:** 344111, г. Ростов-на-Дону, пр. 40-летия Победы, д. 306а*
***Тел.:** 8(863) 206-16-86(**многоканальный**), 269-99-34, 269-99-35, 269-99-36, 269-99-37, 269-99-38, 269-95-61*
***Тел. технической поддержки:** 8(863)-269-99-39*
***E-mail:** 2699935@rostovturniket.ru, 2699935@mail.ru*
***Сайт**: www.rostovturniket.ru, www.ростовтурникет.рф*